If available Signal +3.3Vcc (Palm Pin2) should be used instead of DTR (SubD-6 Palm DO Pin1).
In this case Diode D1 is obsolete.

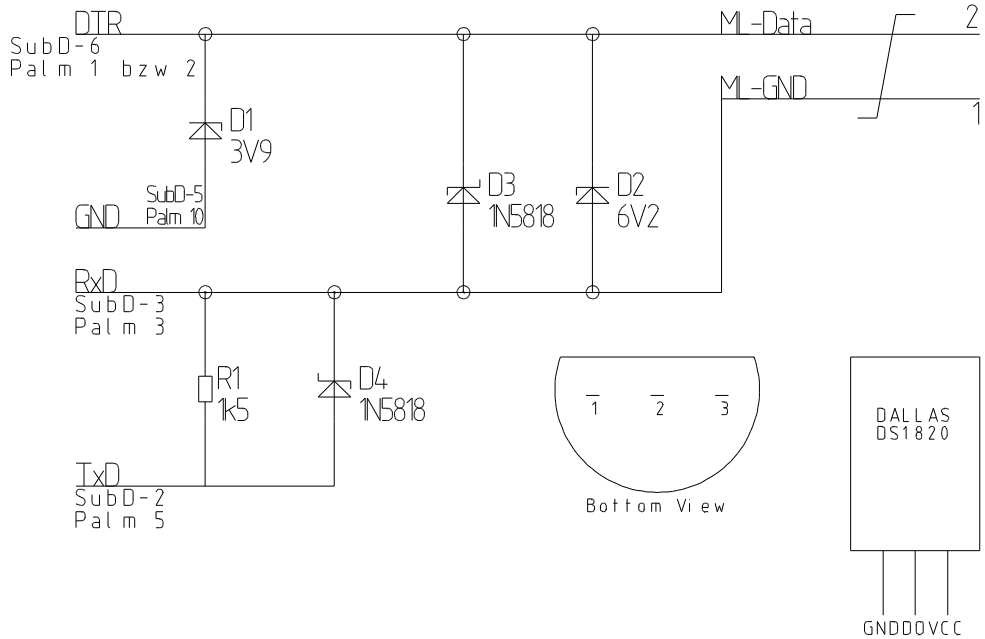

Tolerierung ISO 8015				Allgemein-toleranz ISO 2768-m	Werk-stueck-kanten DIN 6784	Masstab 1 : 1 (Gewicht)
						(Werkstoff, Halbzeug) (Rohteil-Nr) (Modell- oder Gesenk-Nr)
					Datum	Name
				Bearb	09.02.2001	Ch. Klaiber
				Gepr.		
				Norm		
						MicroLan-Adapter
						0902200101-001
						Blatt 1 / 2 Blätter
Zust	Änderung	Datum	Name	Ursprung		Ersatz für: / Ersatz durch: